Instrukcja obsługi

HOME DELUXE
WIR MACHEN DEIN ZUHAUSE

Wanna LENI z kranem



Oryginalna instrukcja obsługi

Zaprojektowano w Niemczech

WAŻNE:
ZACHOWAĆ NA PRZYSZŁOŚĆ.
PRZECZYTAĆ UWAŻNIE!

Spis treści

1. Informacje ogólne ... 3
1.1. Przegląd produktów ... 3
1.2. Informacje ogólne ... 3
1.3. Informacje dotyczące gwarancji ... 3
2. Informacje na temat instrukcji obsługi ... 4
2.1. Dostępność instrukcji obsługi ... 4
2.2. Grupy docelowe instrukcji obsługi ... 4
2.3. Informacje dotyczące tłumaczenia ... 4
2.4. Objaśnienie symboli ... 4
2.5. Ogólne informacje na temat instrukcji obsługi ... 5
2.6. Użytkowanie zgodne z przeznaczeniem ... 5
2.7. Ogólne instrukcje bezpieczeństwa ... 5
3. Cechy produktu ... 7
3.1. Dane techniczne ... 7
3.2. Opis produktu ... 8
4. Zakres dostawy ... 8
5. Instalacja ... 9
5.1. Instrukcje bezpieczeństwa ... 9
5.2. Budowa produktu ... 10
6. Użytkowanie produktu ... 13
6.1. Instrukcje bezpieczeństwa ... 13
6.2. Pierwsze uruchomienie ... 13
6.3. Działanie ... 13
6.4. Elementy operacyjne ... 14
6.5. Miejsce przechowywania ... 14
7. Rozwiązywanie problemów ... 14
8. Konserwacja i pielęgnacja ... 16
8.1. Instrukcje bezpieczeństwa ... 16

9. Demontaż 16
9.1. Instrukcje bezpieczeństwa 16
10. Utylizacja 16
10.1. Informacje ogólne 16

Szanowny kliencie,

Dziękujemy za wybranie produktu firmy **Home Deluxe GmbH**. Mamy nadzieję, że nowa wanna LENI z baterią przypadnie Państwu do gustu.

Niniejsza instrukcja obsługi pomoże w instalacji, uruchomieniu, obsłudze i konserwacji produktu. Instrukcję obsługi i instrukcje bezpieczeństwa należy przeczytać uważnie i w całości. Przestrzeganie tych instrukcji pozwoli uniknąć zagrożeń.

1. Informacje ogólne

1.1. Przegląd produktu

Model: Wanna LENI z baterią| ID artykułu: 20564| ID wariantu: 49526

Wanna LENI z baterią - opakowanie 1 z 1| Item ID: 20565| Variant ID: 49527

Wanna LENI z czarną baterią| Item ID: 22218| Variant ID: 57236

Wanna LENI z czarną baterią - opakowanie 1 z 1| ID artykułu: 22028| ID wariantu: 56054

1.2. Informacje ogólne

Aby spełnić nasze roszczenia, stale poprawiamy jakość, upraszczamy instalację i obsługę oraz dostosowujemy produkty do wymagań klientów. W związku z tymi zmianami aktualną wersję instrukcji obsługi można znaleźć na naszej stronie internetowej.

Termin "produkt" jest używany w instrukcji obsługi wanny "LENI z kranem".

1.3. Gwarancja

Ustawowa odpowiedzialność za wady i prawa gwarancyjne obowiązują od daty zakupu.
Home Deluxe GmbH nie ponosi odpowiedzialności za szkody spowodowane nieprzestrzeganiem instrukcji obsługi. Reklamacje wynikające z niewłaściwej instalacji lub użytkowania nie są objęte gwarancją. W przypadku wad produktu należy skontaktować się pisemnie z naszym działem obsługi klienta, podając nazwę produktu, numer seryjny i zdjęcie tabliczki znamionowej:

Home Deluxe GmbH
Schanzeweg 2
32312 Lübbecke
Lübbecke, Niemcy
Tel: +49 (0)5743 6181-0
E-Mail: info@homedeluxe.de
www.home-deluxe-gmbh.de

Nasz zespół serwisowy chętnie odpowie na wszelkie dalsze pytania.

2. Informacje na temat instrukcji obsługi

2.1. Dostępność instrukcji obsługi

Instrukcja obsługi jest częścią produktu i powinna być przechowywana w komplecie i w bezpośrednim sąsiedztwie produktu.

2.2. Grupy docelowe instrukcji użytkowania

Instrukcja użytkowania musi zostać przeczytana i przestrzegana przez każdą osobę zaangażowaną w jedną z poniższych czynności lub zastosowań:

- Rozpakowywanie
- Montaż / instalacja
- Uruchomienie / obsługa
- Konserwacja / testowanie / pielęgnacja
- Rozwiązywanie problemów / naprawa
- Utylizacja

2.3. Informacje dotyczące tłumaczenia

Oryginalna instrukcja obsługi została napisana w języku niemieckim. Każdy inny dostępny język jest tłumaczeniem wersji niemieckiej.

2.4. Objaśnienie symboli

Symbol	Objaśnienie symbolu
	**OSTRZEŻENIE** Ten symbol wskazuje na możliwe zagrożenia, które mogą prowadzić do śmierci lub poważnych obrażeń. Przed wykonaniem odpowiedniego kroku instalacji lub zastosowania należy zapoznać się z odpowiednią uwagą.
	**INFORMACJA** Ten symbol zawiera ważne informacje i wskazuje na uszkodzenia materiału. Należy ich przestrzegać przed wykonaniem odpowiedniego kroku instalacji lub zastosowania, aby zrozumieć problemy i uniknąć uszkodzeń.
	**Używać tylko w pomieszczeniach** Symbol wskazuje, że produkt może być używany wyłącznie w pomieszczeniach zamkniętych.
	**Przeczytaj instrukcję obsługi** Symbol wskazuje, że przed montażem/instalacją i/lub obsługą urządzenia należy uważnie przeczytać instrukcję obsługi.
	**Skok na główkę zabroniony** Symbol oznacza, że skoki do wody na główkę są zabronione. Możliwe jest zderzenie z innymi osobami w wodzie.
	**Nadzór nad dziećmi w obiektach wodnych** Symbol wskazuje, że dzieci przebywające w obiektach wodnych muszą być nadzorowane przez osoby dorosłe.

2.5. Ogólne informacje dotyczące instrukcji obsługi

Instrukcja obsługi odnosi się do wanny LENI z baterią. Zawiera ona ważne informacje dotyczące montażu, obsługi, konserwacji i czyszczenia. Przed użyciem produktu należy dokładnie zapoznać się z instrukcją obsługi, w szczególności z instrukcjami dotyczącymi bezpieczeństwa; instrukcję obsługi należy przechowywać w bezpiecznym miejscu. Produkt należy użytkować wyłącznie w sposób opisany w niniejszej instrukcji obsługi, aby zapobiec przypadkowym obrażeniom lub uszkodzeniom. W przypadku przekazania produktu osobie trzeciej należy również przekazać niniejszą instrukcję obsługi.

2.6. Użytkowanie zgodne z przeznaczeniem

Produkt jest wysokiej jakości, trwały i przeznaczony lub odpowiedni wyłącznie do użytku prywatnego w rozsądnym i zwyczajowym zakresie. Ponadto nasz produkt **nie jest** przeznaczony do użytku komercyjnego.

Produkt jest przeznaczony jako wanna do kąpieli i relaksu w pomieszczeniach.

Z produktu należy korzystać wyłącznie w sposób opisany w niniejszej instrukcji obsługi. Każde inne użycie jest uważane za niewłaściwe i może skutkować uszkodzeniem mienia lub obrażeniami ciała. Producent nie ponosi odpowiedzialności za szkody spowodowane niewłaściwym lub nieprawidłowym użytkowaniem.

2.7. Ogólne instrukcje bezpieczeństwa

Ogólne ostrzeżenia o zagrożeniach



- Nieprawidłowa obsługa może prowadzić do poważnych obrażeń ciała i szkód materialnych. Z tego powodu montaż, instalacja, uruchomienie, usuwanie usterek, konserwacja i naprawy mogą być wykonywane wyłącznie przez wykwalifikowanych specjalistów.
- Produkt należy montować **wyłącznie** wtedy, gdy dostarczony zestaw jest kompletny i w idealnym stanie.
- Produkt może być używany przez dzieci w wieku od 8 lat i starsze oraz osoby o ograniczonych zdolnościach fizycznych, sensorycznych lub umysłowych lub osoby nieposiadające doświadczenia i wiedzy, pod warunkiem, że będą one nadzorowane lub zostaną poinstruowane w zakresie bezpiecznego korzystania z urządzenia i zrozumieją związane z tym zagrożenia.
- Należy upewnić się, że wszystkie części są nieuszkodzone i prawidłowo zmontowane. W przypadku nieprawidłowego montażu istnieje ryzyko obrażeń. Uszkodzone części mogą mieć wpływ na bezpieczeństwo i działanie urządzenia.
- Produkt należy umieszczać wyłącznie na antypoślizgowej, równej i twardej powierzchni.



- Regularnie sprawdzać zamocowanie.
- Jeśli komponenty i/lub przewody są uszkodzone, produktu nie wolno używać; w celu usunięcia usterki należy skontaktować się z naszym działem obsługi klienta lub wykwalifikowanym specjalistą.

Niebezpieczeństwo dla dzieci



- Dzieci należy trzymać z dala od materiałów opakowaniowych. Istnieje ryzyko uduszenia!
- Należy dopilnować, aby małe dzieci nie wkładały małych części do ust.
- Produkt nie jest zabawką dla dzieci ani sprzętem sportowym. Poszczególne elementy produktu mogą odpaść.
- Dzieci powinny być nadzorowane, aby upewnić się, że nie bawią się produktem.
- Produkt może być używany wyłącznie pod nadzorem przeszkolonej osoby dorosłej, która musi zapoznać się z ostrzeżeniami.
- Należy wyjaśnić dzieciom, jak prawidłowo korzystać z produktu i nigdy nie pozostawiać ich bez nadzoru podczas zabawy.

Ryzyko obrażeń

Niewłaściwe obchodzenie się z produktem może prowadzić do obrażeń ciała



- Przed każdym użyciem należy sprawdzić produkt pod kątem widocznych uszkodzeń.
- Nie należy wprowadzać żadnych zmian konstrukcyjnych w produkcie. Wszelkie modyfikacje muszą być autoryzowane na piśmie przez producenta i przeprowadzane zgodnie z instrukcjami.
- Jeśli produkt jest uszkodzony, nie wolno go używać. Uszkodzone części należy naprawić lub wymienić na oryginalne części zamienne.
- Należy upewnić się, że produkt jest zamocowany na stałe, aby uniknąć obrażeń.

Ryzyko uszkodzenia



- Produkt należy instalować wyłącznie na szczelnej podstawie, np. pokrytej folią w płynie.
- Nie otwierać opakowania ostrymi przedmiotami (np. nożami, nożyczkami itp.), ponieważ może to spowodować uszkodzenie produktu. Zachować ostrożność podczas otwierania.
- Nieostrożne otwarcie opakowania nożem lub innym ostrym przedmiotem może spowodować uszkodzenie produktu. Podczas otwierania należy zachować szczególną ostrożność.
- Niewłaściwe obchodzenie się z produktem może doprowadzić do jego uszkodzenia.
- Nie należy wchodzić na produkt, ponieważ istnieje ryzyko upadku.

Ryzyko wybuchu



- **Przestroga:** Wewnątrz produktu nie należy przechowywać wysoce łatwopalnych, palnych lub wybuchowych substancji. Wysoce łatwopalne substancje mogą się zapalić.

3. Cechy produktu

3.1. Dane techniczne

LENI z mocowaniem	
Wymiary (szer. x gł. x wys.)	ok. 170 x 80 x 58 cm
materiał	akryl
Kolor wanny	Kolor biały
Grubość ścianki	1 cm
waga	ok. 47 kg
Maksymalna objętość napełniania z kranem	235 litrów

Rysunki wymiarowe

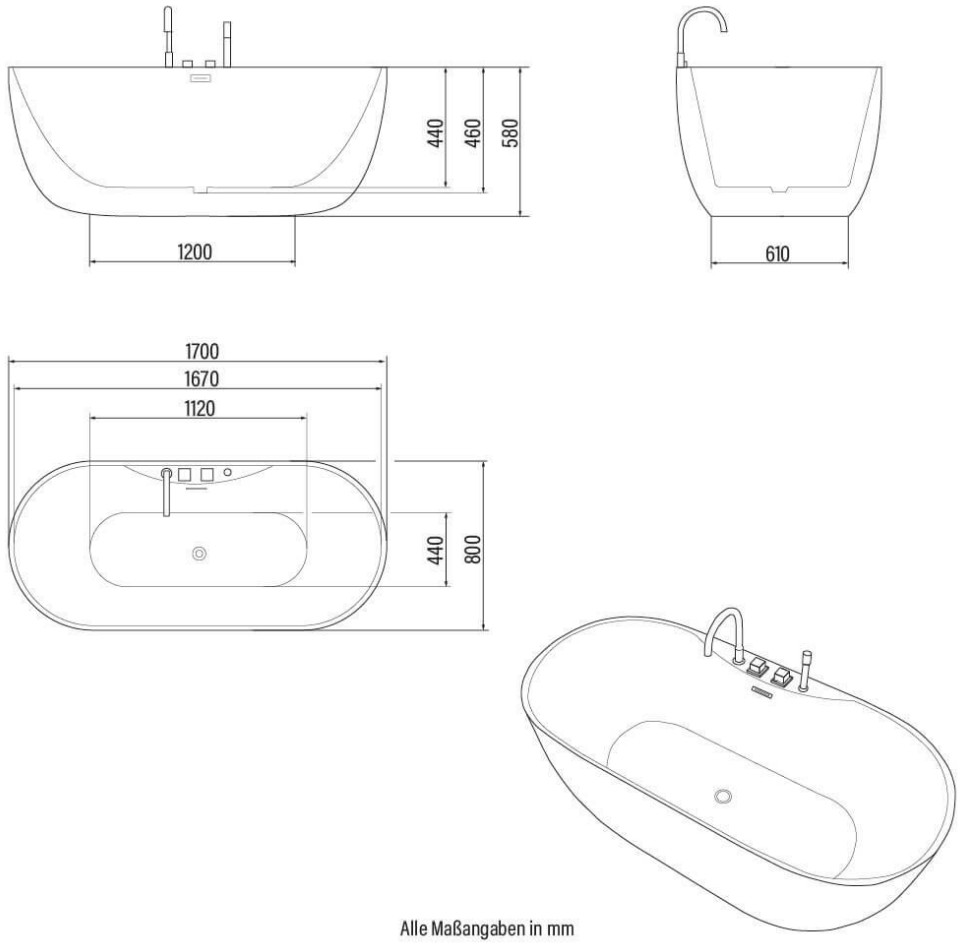

3.2. Opis produktu

Ponadczasowy design i czysty relaks!

Wanna LENI przekształca łazienkę w osobiste mini spa. Rozmiar wanny zapewnia dużą swobodę ruchów. Gładka, nieporowata powierzchnia wykonana z wysokiej jakości akrylu jest przyjemna dla skóry i bardzo trwała. Dzięki wolnostojącej konstrukcji możesz ustawić wannę tak, jak chcesz, aby stworzyć idealną atmosferę. Odpływ znajduje się pośrodku, gwarantując wygodne siedzenie po obu stronach. Czarna bateria nadaje wannie nowoczesny wygląd.

Zafunduj sobie wyjątkową kąpiel z połączeniem elegancji i komfortu!

4. Zakres dostawy

W momencie dostawy należy sprawdzić opakowanie pod kątem uszkodzeń zewnętrznych. Ponadto natychmiast po rozpakowaniu należy sprawdzić, czy zakres dostawy jest kompletny oraz czy produkt i wszystkie jego elementy są w idealnym stanie. Produkt należy montować tylko wtedy, gdy zakres dostawy jest kompletny i nieuszkodzony.

Nr	Nr Opis	Ilość	Ilustracja
1	Mocowanie	1	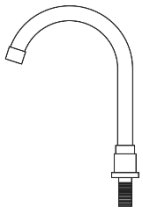
2	Główka prysznicowa	1	
3	Syfon + wąż teleskopowy	1	
4	Wąż prysznicowy	1	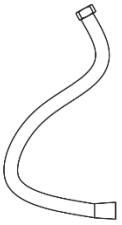

- **Uwaga!** Elastyczny wąż do zimnej i ciepłej wody nie wchodzi w zakres dostawy.

5. Instalacja

5.1. Instrukcje bezpieczeństwa

Należy przeczytać wszystkie informacje dotyczące zdrowia i bezpieczeństwa.

Ryzyko obrażeń

Nieprawidłowa obsługa podczas instalacji może prowadzić do obrażeń



- Produkt jest dostarczany w paczce. Należy upewnić się, że opakowanie jest otwarte od góry. Podczas otwierania opakowania należy zachować szczególną ostrożność, ponieważ w środku znajdują się delikatne części.
- Natychmiast po rozpakowaniu należy sprawdzić, czy zakres dostawy jest kompletny oraz czy produkt i wszystkie części są w idealnym stanie.
- Produkt należy montować **wyłącznie** wtedy, gdy zakres dostawy jest kompletny i w idealnym stanie.
- Produkt należy umieszczać wyłącznie na uszczelnionym podłożu, np. za pomocą folii w płynie.
- Produkt należy umieszczać wyłącznie na równej i twardej powierzchni, która jest w stanie wytrzymać stałe obciążenie. Należy zwrócić uwagę na całkowitą wagę produktu. W razie wątpliwości należy skonsultować się z inżynierem budowlanym.
- Podczas montażu produktu dzieci nie powinny przebywać w miejscu instalacji. Zakres dostawy obejmuje małe części, które mogą zostać połknięte lub spowodować poważne obrażenia.
- Podczas montażu produktu należy przykryć powierzchnię tacy, aby chronić ją przed uszkodzeniem i zabrudzeniem.
- Upewnić się, że wszystkie części są nieuszkodzone i prawidłowo zmontowane. W przypadku nieprawidłowego montażu istnieje ryzyko obrażeń. Uszkodzone części mogą mieć wpływ na bezpieczeństwo i działanie.
- Należy zawsze przestrzegać wymiarów montażowych i używać dostarczonych materiałów montażowych.
- Zalecamy użycie silikonu po stronie ściany, aby zapobiec przedostawaniu się wody pod produkt.
- Błędy obsługi, instalacji lub uszkodzenia spowodowane instalacją nie są objęte gwarancją.
- Należy unikać bezpośredniego kontaktu z grzejnikami i innymi źródłami ciepła.
- Do montażu produktu wymagane są co najmniej 2 osoby.
- Podczas montażu należy nosić odzież ochronną, taką jak obuwie ochronne i rękawice ochronne.
- **Zwracamy uwagę, że Home Deluxe GmbH nie ponosi żadnych kosztów montażu lub usług ręcznych - takich jak koszty elektryka lub porównywalne koszty specjalistyczne.**

5.2. Montaż produktu

Produkt jest dostarczany w stanie rozmontowanym i może być zmontowany przy niewielkim wysiłku. Należy dokładnie przestrzegać instrukcji montażu. W przypadku nieprzestrzegania instrukcji nie można zagwarantować działania i bezpieczeństwa produktu.

Wymagane narzędzia i materiały eksploatacyjne

	Wkrętak		Ołówek
	Poziomica		Taśma miernicza
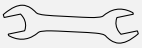	Klucz płaski	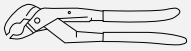	Klucz do rur
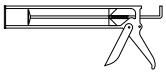	Pistolet na naboje		Nóż do cięcia
	Wkład silikonowy		Sanitarna taśma uszczelniająca

- Należy uważnie przeczytać poniższe instrukcje.
- Instalacja i podłączenie muszą być zawsze zgodne z aktualnie obowiązującymi przepisami krajowymi i lokalnymi!
- Przed instalacją produktu należy dokładnie oczyścić podłogę; musi być ona wolna od kurzu.
- Przed instalacją produktu należy uszczelnić podłogę np. płynną folią uszczelniającą.
- Wymagane są elastyczne węże 2x ½ cala do zimnej i ciepłej wody z nakrętkami złączkowymi.
- Produkt należy przechowywać z dala od zewnętrznych źródeł ciepła i bezpośredniego światła słonecznego.

Informacje dotyczące testu szczelności

Aby zapobiec niezamierzonym wyciekom wody lub uszkodzeniom, przed zakończeniem instalacji należy przeprowadzić test szczelności.

- Przed zakończeniem instalacji należy sprawdzić
  - czy wszystkie przewody elastyczne i zaciski na elementach przenoszących wodę są dobrze podłączone. Jeśli zacisk lub połączenie można przesunąć, należy je dokręcić za pomocą odpowiedniego narzędzia.
  - czy zmontowane rury są szczelne. W tym celu napełnij zasobnik do połowy wodą i najpierw sprawdź, czy korek spustowy jest dobrze zamknięty. Jeśli wszystko jest w porządku, pozwól wodzie spłynąć. Sprawdź, czy wszystkie połączenia rurowe są prawidłowo podłączone i uszczelnione.
  - Jeśli z jednego z połączeń kapie woda, należy usunąć usterkę i powtórzyć test szczelności, aż wszystko będzie suche.

Struktura produktu

Ilustracja	Etap montażu
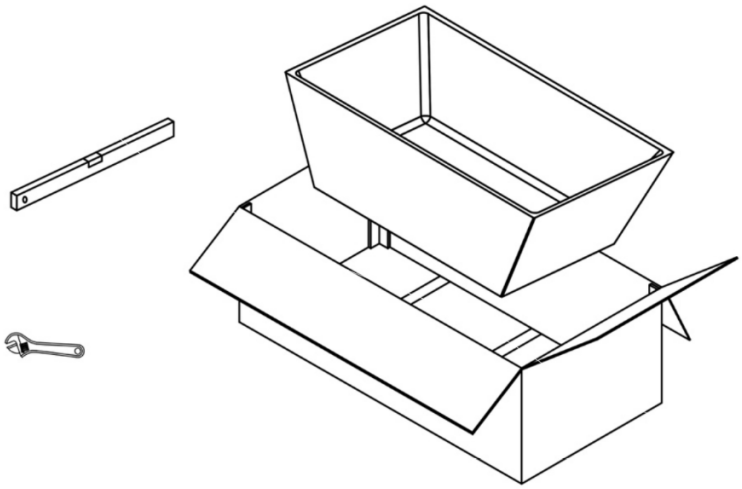	**Krok 1:** Ostrożnie wyjmij wannę wolnostojącą z pudełka. Upewnij się, że produkt nie styka się z szorstką powierzchnią. Szorstka powierzchnia może zarysować wannę wolnostojącą. Podczas montażu należy zawsze upewnić się, że produkt jest umieszczony na kartonie lub dywanie. Umieść produkt we właściwej pozycji do instalacji.
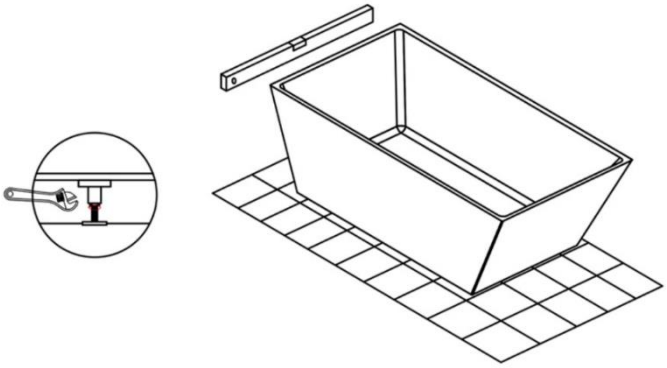	**Krok 2:** Wyreguluj nóżki poziomujące, aby upewnić się, że produkt jest wypoziomowany. Tylko wtedy, gdy wanna wolnostojąca jest wypoziomowana, cała woda spłynie do odpływu. Należy upewnić się, że nóżki znajdują się w jednej linii z wanną.
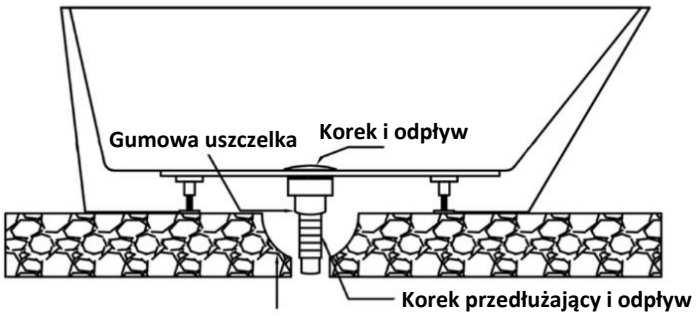	**Krok 3:** Podłącz wannę wolnostojącą do odpływu.

Ilustracja	Etap montażu
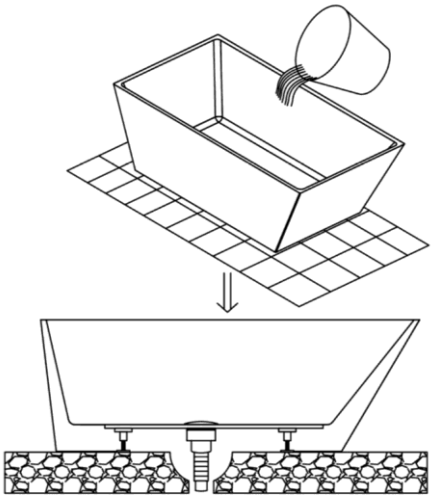	**Krok 4:** Nałóż grubą warstwę silikonu wokół linii odpływu wanny i pozostaw do utwardzenia na 24 godziny.
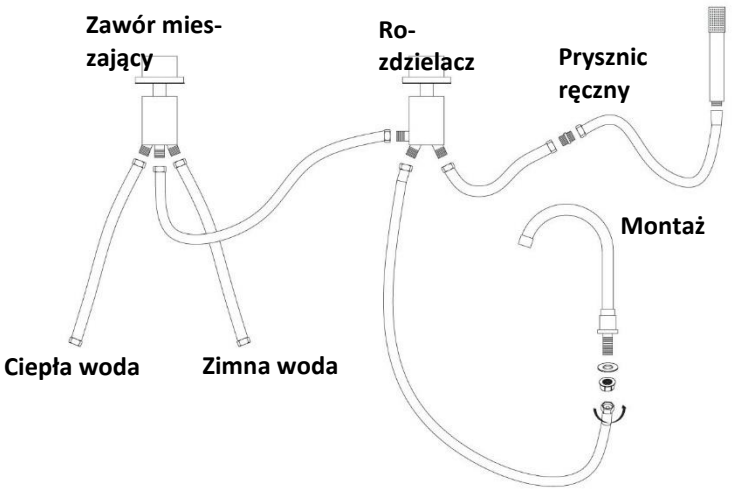	**Krok 5:** Zainstaluj połączenia kranu zgodnie z ilustracją.
Główka prysznicowa / kran 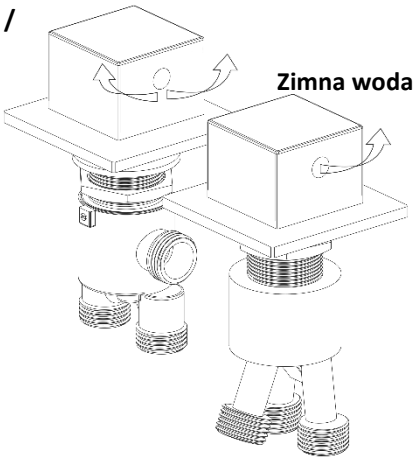	**Krok 5:** Zainstaluj przyłącza kranu zgodnie z ilustracją.

6. Zastosowanie

6.1. Instrukcje bezpieczeństwa

Należy uważnie przeczytać poniższe informacje dotyczące zdrowia i bezpieczeństwa.

Ryzyko obrażeń

Nieprawidłowa obsługa podczas pracy może prowadzić do obrażeń



- Nie używaj uszkodzonego produktu.
- Nie wolno wprowadzać żadnych zmian w produkcie.
- Przed pierwszym użyciem należy dokładnie wyczyścić produkt, przetestować wszystkie funkcje i zapoznać się z prawidłowym użytkowaniem.
- **Ryzyko poślizgnięcia się z powodu rozpryskującej się wody!** Zwrócić uwagę na śliskie podłogi w pobliżu produktu
- **Niebezpieczeństwo poślizgnięcia!** Zachować ostrożność podczas wsiadania i wysiadania z produktu.
- Uważnie przeczytać wszystkie informacje. W razie wątpliwości co do możliwości stosowania produktu należy skonsultować się z lekarzem. Jeśli podczas użytkowania wystąpią zawroty głowy lub objawy przegrzania, należy natychmiast opuścić produkt.
- Osoby z problemami sercowo-naczyniowymi, wysokim ciśnieniem krwi, żylakami lub cukrzycą mogą korzystać z produktu wyłącznie po konsultacji z lekarzem. Dzieci i młodzież mogą używać produktu wyłącznie pod nadzorem osoby dorosłej.
- W przypadku chorób lub zmian skórnych przed użyciem należy skonsultować się z lekarzem.
- Nigdy nie stosować produktu pod wpływem leków, narkotyków lub alkoholu.



- W przypadku ciąży lub podejrzenia ciąży przed użyciem produktu należy skonsultować się z lekarzem.
- **Ryzyko poparzenia!** Zalecamy temperaturę kąpieli w zakresie 30-38 stopni Celsjusza. Należy unikać kąpieli w temperaturze powyżej 45 stopni Celsjusza ze względu na poważne ryzyko poparzenia.
- Nie należy wpuszczać wody, jeśli temperatura przekracza 50°C. Może to uszkodzić powierzchnię produktu i wpłynąć na jego żywotność.
- Po każdej kąpieli należy wstać ostrożnie i powoli. Jeśli temperatura ciała jest wysoka, po długiej kąpieli mogą wystąpić zawroty głowy. Dlatego nie należy kąpać się jednorazowo dłużej niż 30 minut.
- Unikaj przegrzania wanny, wlewając do niej najpierw zimną wodę.
- **Niebezpieczeństwo hipertermii!** Długotrwała kąpiel w gorącej wodzie może być szkodliwa dla organizmu.
- Aby zapewnić prawidłowe działanie, nie wolno blokować wlotu wody.
- Podczas kąpieli nie wolno stosować dezynfekcji ozonem.

6.2. Pierwsze uruchomienie

Przed pierwszym użyciem produktu należy sprawdzić go pod kątem uszkodzeń i nieszczelności. Produkt może być używany tylko wtedy, gdy jest nieuszkodzony i prawidłowo uszczelniony. Przed pierwszym użyciem produktu należy upewnić się, że wszystkie połączenia zostały prawidłowo zainstalowane.

6.3. Obsługa

Przed użyciem produktu należy sprawdzić

- prawidłowy stan techniczny

- działanie elementu sterującego
- przyłącze wody
- odpływ

Działanie

6.4. Elementy sterujące

Obsługa elementów

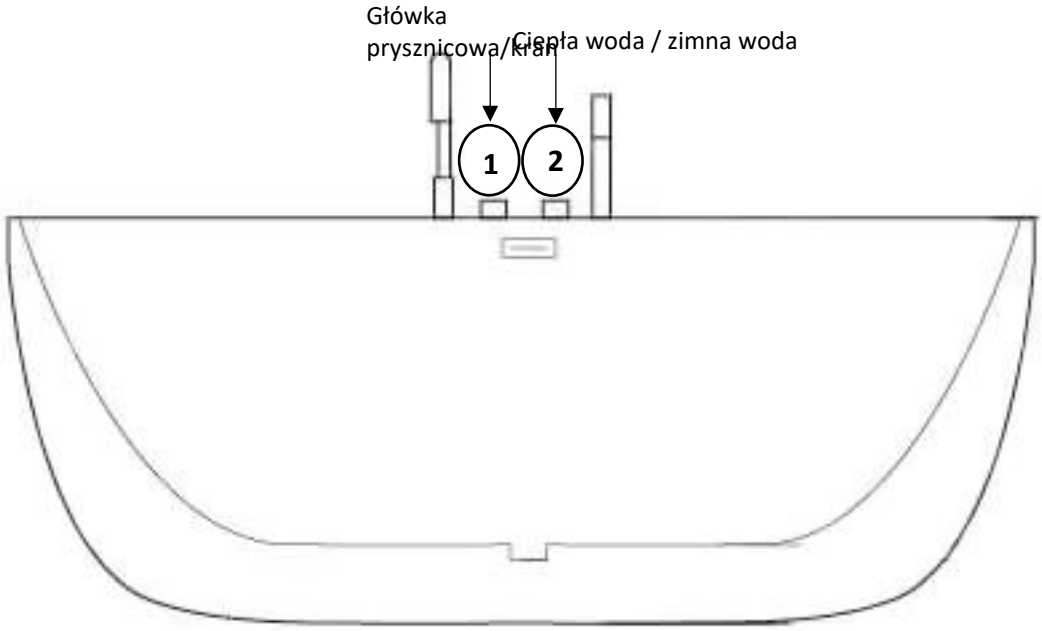

6.5. Miejsce przechowywania

- Nie przechowywać na zewnątrz.

7. Rozwiązywanie problemów

Jeśli podczas pracy urządzenia wystąpią następujące usterki, należy sprawdzić ich przyczyny, korzystając z poniższej tabeli. Jeśli usterki nie można usunąć za pomocą wymienionych środków, należy wyłączyć produkt z eksploatacji.

Usterka	Możliwa przyczyna	Rozwiązanie
Produkt chwieje się lub wibruje	- Produkt stoi na nierównej powierzchni	- Umieść produkt na równej powierzchni
Z produktu wycieka woda	- Uszkodzona uszczelka - Odpływ jest nieszczelny - Węże wodne poluzowały się	- Skontaktuj się z działem obsługi klienta - Wyczyść odpływ (syfon) - Ponownie uszczelnij połączenia

Usterka	Możliwa przyczyna	Rozwiązanie
Woda stoi na podłodze	- Rura doprowadzająca wodę przecieka - Odpływ jest nieszczelny	- Dokręć rurę doprowadzającą wodę - Sprawdź odpływ (syfon) i w razie potrzeby podłącz go ponownie.

Jeśli wystąpi inny problem z produktem, skontaktuj się z nami.

8. Konserwacja i pielęgnacja

8.1. Instrukcje dotyczące bezpieczeństwa

Ryzyko obrażeń
Nieprawidłowa obsługa podczas pracy może prowadzić do obrażeń



- Czyszczenie i konserwacja nie mogą być wykonywane przez dzieci bez nadzoru.
- Produkt należy czyścić łagodnym środkiem czyszczącym i miękką ściereczką. Aceton lub środki czyszczące zawierające amoniak lub gruboziarniste ścierne środki czyszczące nie są odpowiednie.
- Aby uniknąć zarysowań i/lub uszkodzeń, do czyszczenia nie należy używać ostrych i/lub twardych przedmiotów
- Spust (syfon) należy czyścić w regularnych odstępach czasu. Nie w trakcie lub krótko po zakończeniu pracy!
- Kamień i plamy z wody można usunąć rozcieńczonym kwasem cytrynowym lub octowym.
- Armaturę należy czyścić wyłącznie wodą i miękką ściereczką.
- **Czyszczenie systemu masażu wodnego**: Napełnić produkt ciepłą wodą o temperaturze 40°C. Następnie dodaj detergent (2 g/l). Uruchom system masażu i pozwól mu pracować przez 5 minut. Zatrzymaj system, spuść wodę i napełnij produkt zimną wodą. Pozostaw produkt na kolejne 3 minuty. Następnie wyłącz urządzenie i spuść wodę. Osusz produkt miękką ściereczką.

9. Demontaż

9.1. Instrukcje bezpieczeństwa

Ryzyko obrażeń
Nieprawidłowa obsługa podczas demontażu może prowadzić do obrażeń ciała



- Przed demontażem należy spuścić wodę.
- Przed demontażem należy odłączyć produkt od źródła zasilania wodą.
- Produkt ma dużą masę i wymiary; do jego demontażu wymagane są co najmniej 2 osoby.

Demontaż produktu należy przeprowadzić w kolejności odwrotnej do montażu. (**patrz rozdział Montaż**)

10. Usuwanie odpadów

10.1. Instrukcje ogólne



- Produkt i wszystkie komponenty należy utylizować zgodnie z lokalnymi i krajowymi przepisami, aby zapobiec szkodom dla środowiska.
- Nasze opakowania są wykonane z materiałów przyjaznych dla środowiska. Mogą one zostać poddane recyklingowi i w ten sposób służyć jako cenne surowce. Materiały opakowaniowe (karton, zabrudzone opakowania itp.) należy utylizować oddzielnie i prawidłowo, zgodnie z obowiązującymi przepisami krajowymi.
- W razie wątpliwości dotyczących utylizacji należy skontaktować się z producentem.
- Informacje na temat prawidłowej utylizacji można również uzyskać w lokalnych punktach utylizacji odpadów.

Home Deluxe GmbH
Schanzeweg 2
32312 Lübbecke
Lübbecke, Niemcy
Tel: +49 (0)5743 6181-0
www.home-deluxe-gmbh.de

ga-128-00-leni
2025/04